FJDynamics

Kit de dirección automática FJD

ct Introducción 202

Introducción

FJDynamics Autosteering Kit es el sistema de conducción autónoma pionero en el mundo, que se puede instalar en vehículos agrícolas para tener una asistencia de conducción directa y se puede actualizar a conducción autónoma.

terminal de control

Antena satelital

Módulos de sensor

Volante eléctrico

FJDynamics

Manos libres y más productivo!

ISOBUS Control

Datos GIS

Importación y exportación

Posicionamiento NMEA

Transferencia de información

Terreno Compensación

Cambio de sentido

Conducción automática

Basado en la visión

Agricultura de precisión

Control remoto & Modo no tripulado

En línea

Soporte y OTA

Control ISOBUS

La solución de control ISOBUS es compatible a un control de iones que permite que el software, los vehículos y los implementos se comuniquen entre sí. Se proporciona el estado en tiempo real, como el almacenamiento de semillas en el equipo, ¡lo que le brinda un mayor control de los insumos para tomar mejores decisiones de inversión!

FJDynamics

Importación / Exportación de datos GIS

La información de campo se puede editar e importar a dispositivos FJD, y los datos históricos de funcionamiento de otros dispositivos se pueden importar utilizando los datos

función de transferencia.

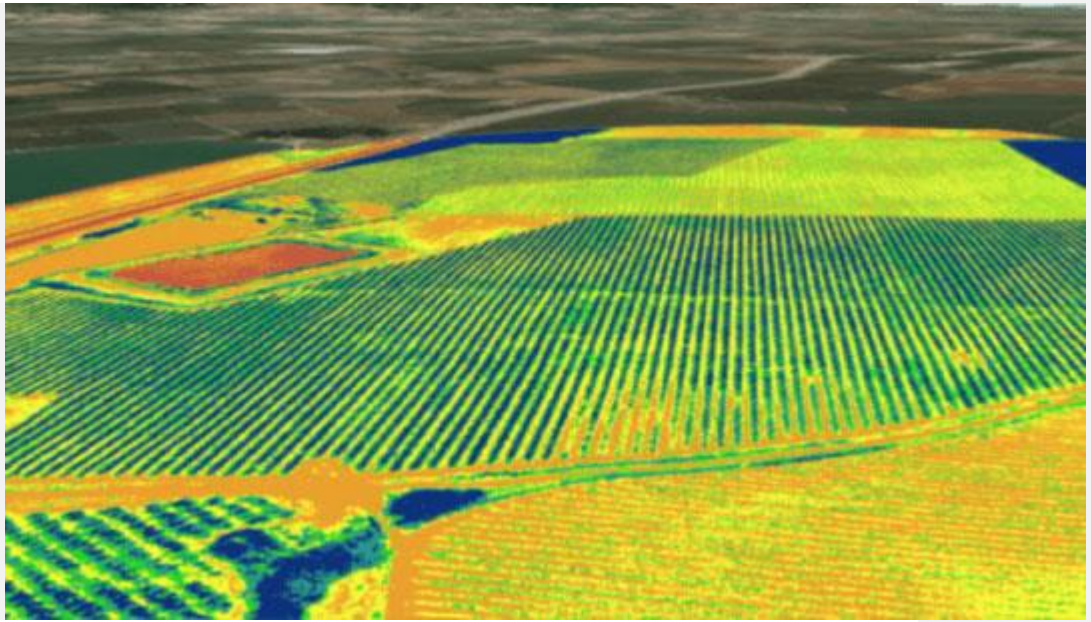

FJDynamics

Compensación de terreno

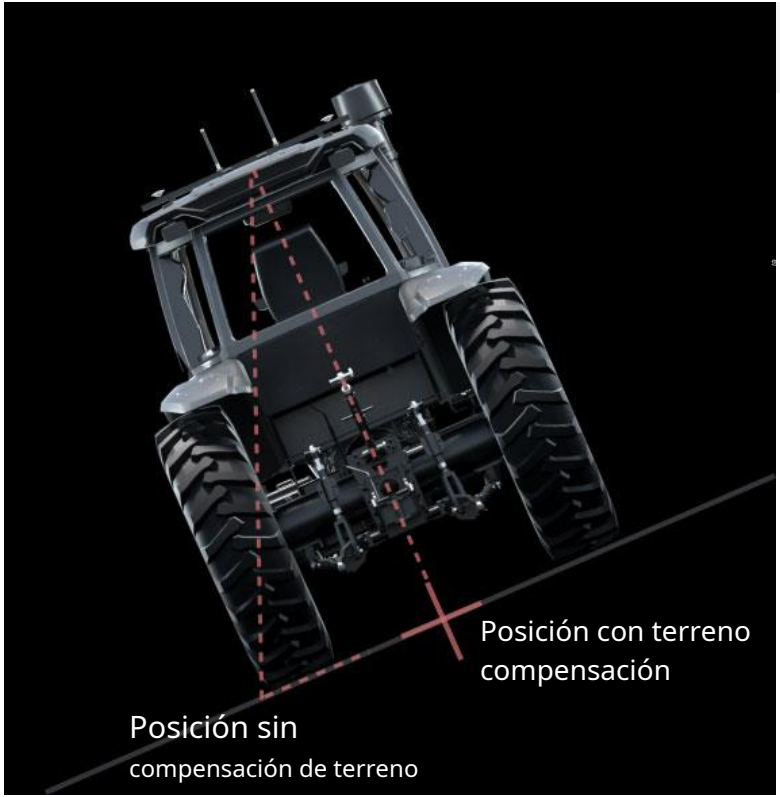

La compensación de terreno calcula la diferencia entre la ubicación de la antena GPS y la posición real deseada del punto central del vehículo en el suelo, sin importar en qué pendiente se encuentre el vehículo. El kit de dirección automática utiliza un sensor IMU para calcular la posición real del vehículo para ayudar a minimizar los saltos y superposiciones en áreas con terreno ondulado, pendientes y terreno accidentado.

FJDynamics

Conducción automática con giro en U

En el modo de conducción automática con giro en U a baja velocidad, el operador solo necesita pisar el freno cuando llega a un punto de giro, luego el vehículo puede girar automáticamente sin ninguna operación manual.

FJDynamics

Agricultura de precisión basada en la visión de IA

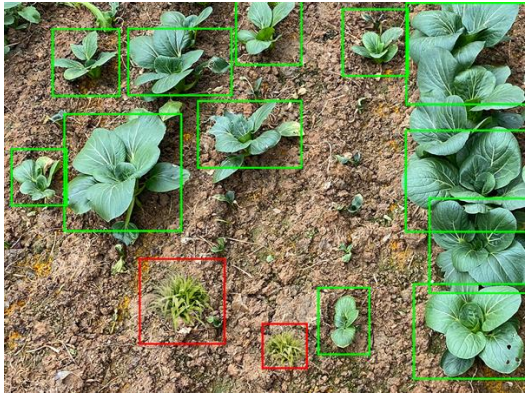

Impulsados por cámaras de inteligencia artificial desarrolladas internamente, los vehículos pueden reconocer cada planta en el campo y aplicar las medidas correspondientes.

* Esta función solo está disponible para clientes seleccionados.

FJDynamics

Servicio de estación base FJD（Opcional）

Estación base RTK portátil

Opcional para clientes sin proveedores NTRIP locales.

Tu propia señal RTK gratuita.

Proporciona la máxima precisión de hasta 2,5 cm.

Transmite corrección RTK vía radio e Internet con un radio de 10km.

Funciona con un número ilimitado de receptores.

FJDynamics

Interfaz

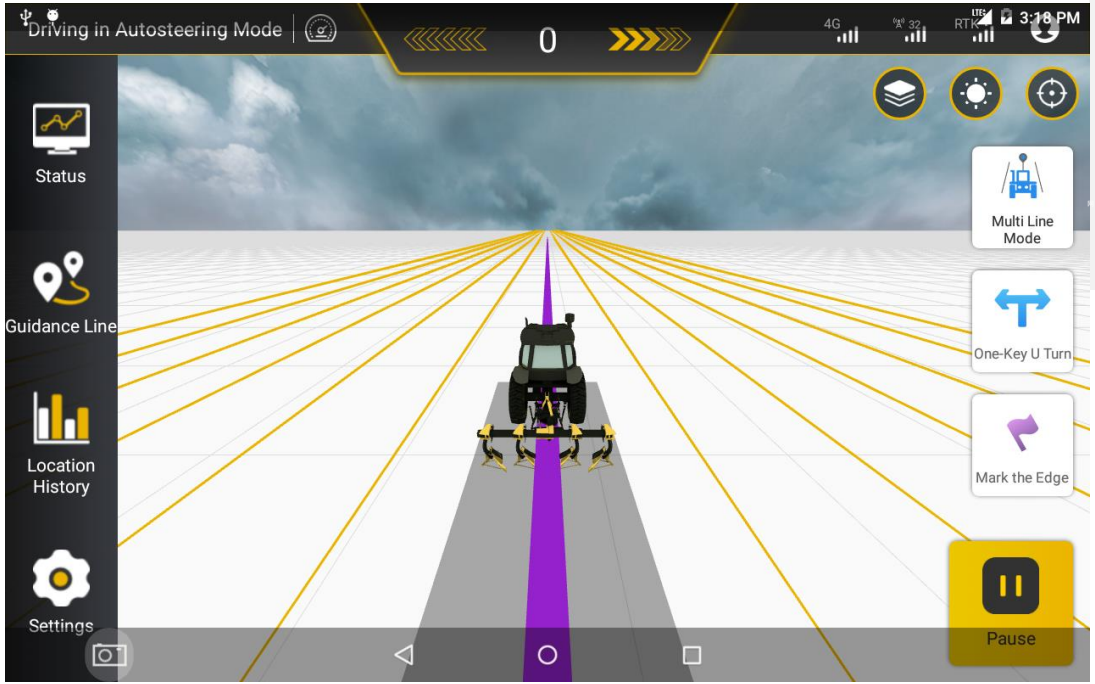

Interfaz visualizada.

Se puede lograr una línea paralela de alta precisión.

FJDynamics

Base de software avanzada

Actualización fácil en línea

Sistema Android

Algoritmo adaptativo

* Software actualizado periódicamente en más de 15 idiomas.

FJDynamics

Control remoto y modo no tripulado

El control remoto de larga distancia permite controlar los vehículos de forma remota o ingresar al modo no tripulado. La seguridad es lo primero, el radar de longitud de onda milimétrica se activa para identificar obstáculos y dar la alarma.

* Actualice al modo no tripulado comprando el paquete de actualización, que incluye sensores y otras partes para apoyar la detección y evitación de obstáculos.

FJDynamics

Amplia adaptabilidad

Adecuado para varias marcas de máquinas agrícolas.

Adecuado para todas las operaciones de trabajo de campo.

FJDynamics

Especificaciones

Item	Unit	Spec.
Control Terminal	Size	300 × 190 × 43mm
	Screen	10.1-inch LCD screen with LED backlight
	/	1280 × 800 pixels
	Power Supply	10V ~ 30V
	Network Module	4G, compatible with 2G / 3G
	Waterproof and Dustproof	IP65
	Operating Temperature	-30 °C ~ + 75 °C
	Storage Temperature	-40 °C ~ + 85 °C
Angle sensor	Waterproof and Dustproof	IP67
	Operating Temperature	-40 °C ~ + 85 °C
IMU	Power Input	5V
Electric Steering Wheel	Power Input	12/24 VDC
	Operating Temperature	-20 °C ~ + 70 °C
	Storage Temperature	-55 °C ~ + 85 °C
GNSS Antenna	Frequency	GPS L1 / L2, GLONASS L1 / L2, BDS B1 / B2 / B3
	Operating Temperature	-40 °C ~ + 85 °C
	Storage Temperature	-55 °C ~ + 85 °C

FJDynamics

FJDynamics

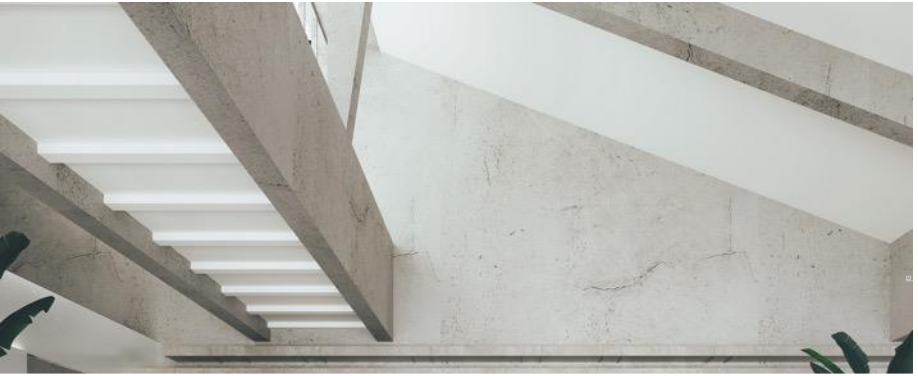

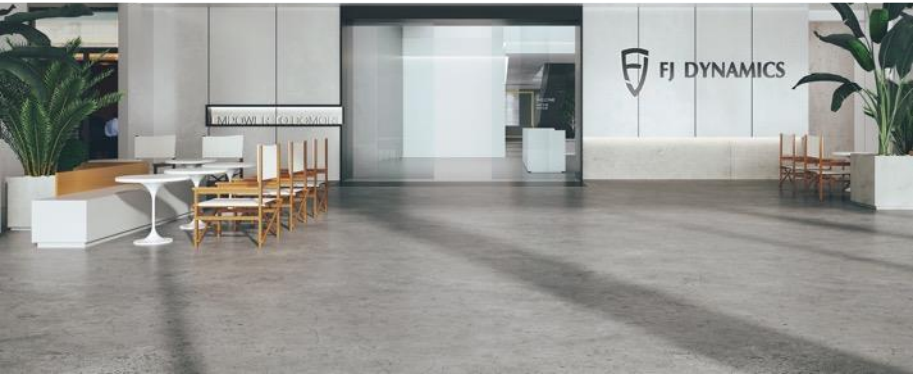

FJDynamics (FJD) es una empresa global de robótica centrada en IA, fabricación avanzada y big data. Wmi a metro a pag r o Vide una gama completa de autónomos y soluciones digitales para la automatización industrial y la inteligencia de la agricultura, la silvicultura, la ganadería, la pesca y la construcción. FJDynamics se compromete a promover la actualización de las industrias tradicionales a la digitalización y la inteligencia para, en última instancia, lograr la mejora de la eficiencia y la reducción de costos.

FJDynamics

¡Gracias!